PROPRIETARY AND CONFIDENTIAL
THE INFORMATION CONTAINED IN THIS DRAWING IS THE SOLE PROPERTY OF OLIVETEL S.A.
ANY REPRODUCTION IN PART OR AS A WHOLE WITHOUT THE WRITTEN PERMISSION OF
OLIVETEL SA. IS PROHIBITED.
PROPRIETARY DATA; ALL RIGHTS RESERVED.

PROPRIEDADE E CONFIDENCIALIDADE
A INFORMA¢ÃO CONTIDA NESTE DESENHO É EXCLUSIVA PROPRIEDADE DA OLIVETEL S.A.
QUALQUER REPRODU¢ÃO PARCIAL OU TOTAL SEM O CONSENTIMENTO ESCRITO DA
OLIVETEL S.A. É PROIBIDA.
COMUNICADO COMO SEGREDO EMPRESARIAL; RESERVADOS TODOS OS DIREITOS.

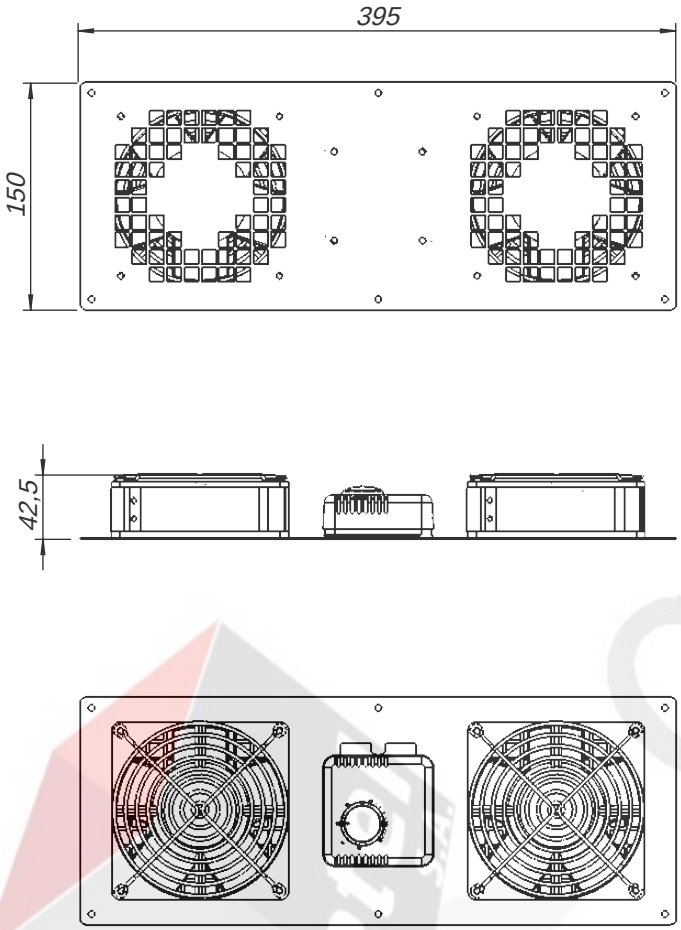

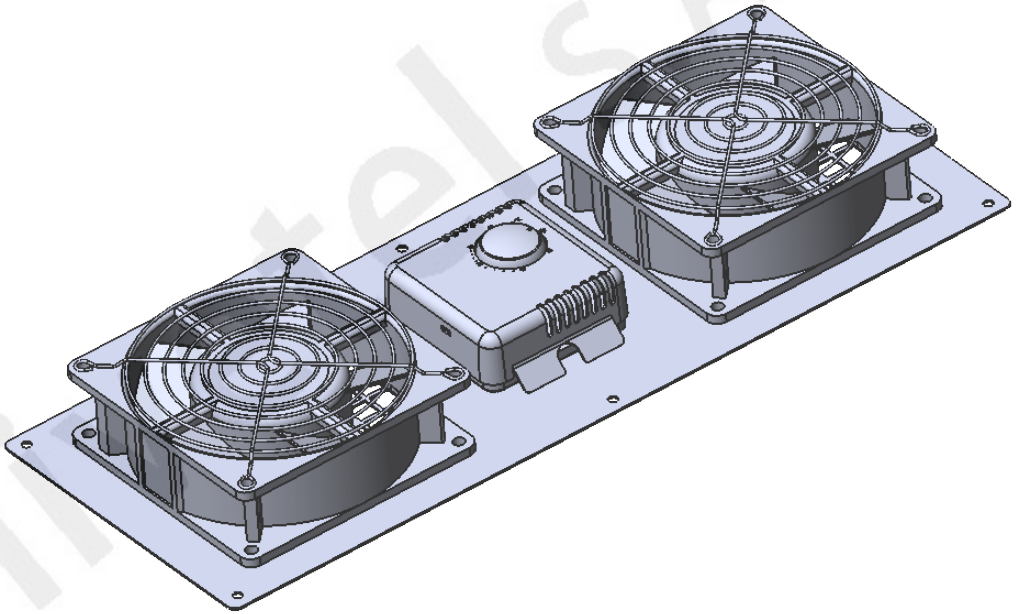

olivetel S.A. — Departamento de Projecto / Project Department / Projekt Abteilung — www.olivetel.pt	PROJECTO: Project/Projekt: **ECORACK** Unid. ventila-«o c/ 2 ventiladores+term·stato / Ventilation unit w/ 2 ventilators+thermostat	MATERIAL: Werkstoff: Chapa de a-o / Sheet steel	
ESCALA: 1:10 — Todas as dimens»es em mm / Units / Einheit: mm	DESIGNA¢ÌO: Designation/Benennung: Dimens»es gerais / General dimensions	Tratamento de Superf²cie / Surface Finishing/Oberflaeche: Antracite (semelhante a RAL 9005) ou RAL 7035 / Anthracite (similar to RAL 9005) or RAL 7035	
NOME / Name — DATA / Date/Datum		DESENHO NÚ: Drawing NÚ/Z. Nr: KVT2	
PROJECTADO: Design by: Projekt:			
DESENHADO: Drawn by: JC — 24-11-2016		TOLERąNCIAS GERAIS: Tolerances: Algemeintoleranz: DIN 7168-m	PESO: Weight: Gewicht: 2.0 Kg
Bearb.:			
FORMATO: Size/Format: A4		OBSERVA¢ÍES: Comments: Bemerkung:	